恒温式体积与密度测试仪

DH-300G-T 、DH-900G-T 、DH-2000G-T
DH-3000G-T 、DH-4000G-T 、DH-5000G-T

不同产品的零部件，在不同温度下具有不同的体积变化系数，测量体积变化是各产品性能的基本参数，关系到产品应用于自然环境中的使用寿命，
本系列产品适用于测量不同温度状态下体积变化。

采用德国进口传感器，精度高，稳定性好；测量架采用铝合金材料，开放式结构设计，保证称重系统的稳定性与拿取样品的方便性；采用欧姆龙温度控制系统与 PT100 温度感应计，可在常温至 100℃之间设定测量要求的温度，并自动恒温至设定温度，恒温精度 1 度；恒温装置与体积测量装置溶于一体，测量快捷，精准度高等特点。

广泛应用：

电池行业、机动车零部件、航空航天零部件、大型机械零部件、硬质合金、贵金属制品、稀土永磁、磁性材料、稀土材料、有色金属、稀有金属、粉末冶金、陶瓷行业、金属密封件、冶金行业、煅造行业、防火材料、大型橡膠塑膠件、大型发泡体、体育用品、鞋底、岩石、地质、矿业、土木工程、文物考古、重点实验室、材料学研究实验室。

功能特点：

1、 满足固体产品的体积与密度检测
2、 电子温度显示，具有恒温功能，温度范围常温 ~100℃
3、 德国进口传感器、性能稳定、测量精准
4、 开放式的测量架设计，样品拿取方便
5、 瞬间显示体积、操作简单、时间快速，适合现场快速检测，无需人工计算。
6、 密度>1、<1 皆可测量
7、 具有实际水温补偿功能，避免水温不同造成测量结果的偏差
8、 使用水作介质，也可使用其它液体介质
9、 含 RS-232C 通信接口，方便连接 PC 与打印机，可选购 DE-40 打印机打印测量数据

操作步骤

- 步骤一：

  在显示 0.00g 状态下，将产品放入测量台，待显示稳定后，按 ENTER 键记忆，显示屏状态符号 M1 变 M2；

- 步骤二：

  将产品从测量架上移除，三角符号指向标示符号 SG，代表进入密度显示画面，再将产品放入吊栏之上（抗浮架之下）待数值稳定后，即显示为密度值。

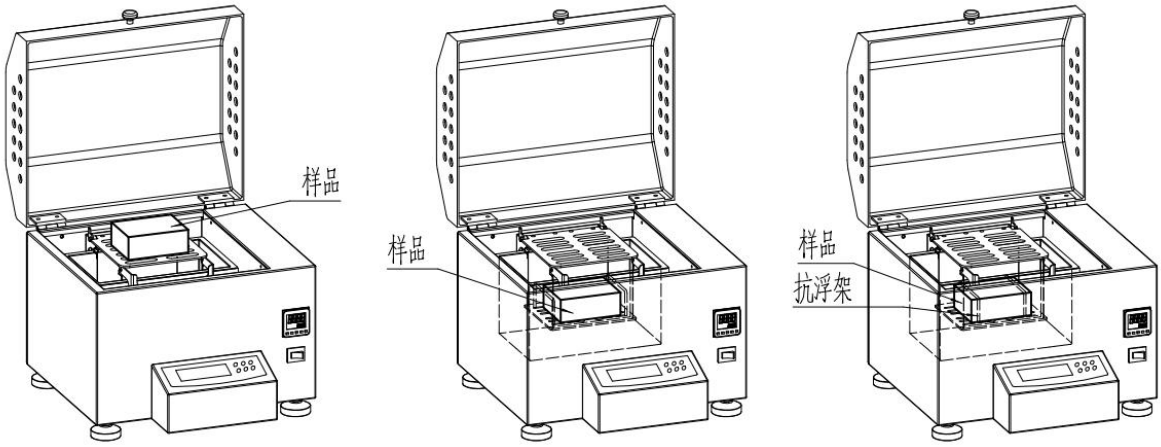

步骤一　　步骤二（密度>1）　　步骤二（密度<1）

技术指标：

品牌	DahoMeter 达宏美拓					
型号	DH-300G-T	DH-900G-T	DH-2000G-T	DH-3000G-T	DH-4000G-T	DH-5000G-T
最大称重	300g	900g	2000g	3000g	4000g	5000g
称重精度	0.005g	0.01g	0.01g	0.02g	0.02g	0.05g
体积显示精度	0.01 cm^3			0.1 cm^3		
密度精度	0.001 g/cm^3			0.01 g/cm^3		
水槽尺寸	长 230mm×宽 140mm×高 80mm			长 240mm×宽 180mm×高 280mm		
温度范围	常温~100℃			常温~100℃		
温度精度	1℃			1℃		
结果显示	体积、密度、百分比含量					
测量种类	任何形态的固体					
测量水槽	不锈钢水槽					
标准附件	①主机、②水槽、③测量台、④镊子、⑤砝码					